G
1 : 5

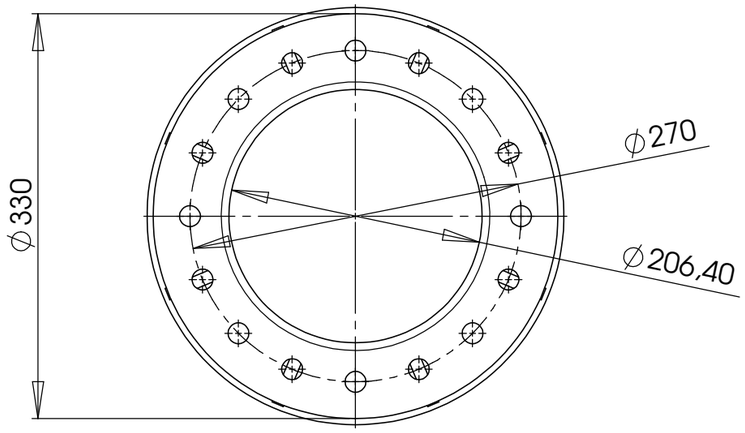


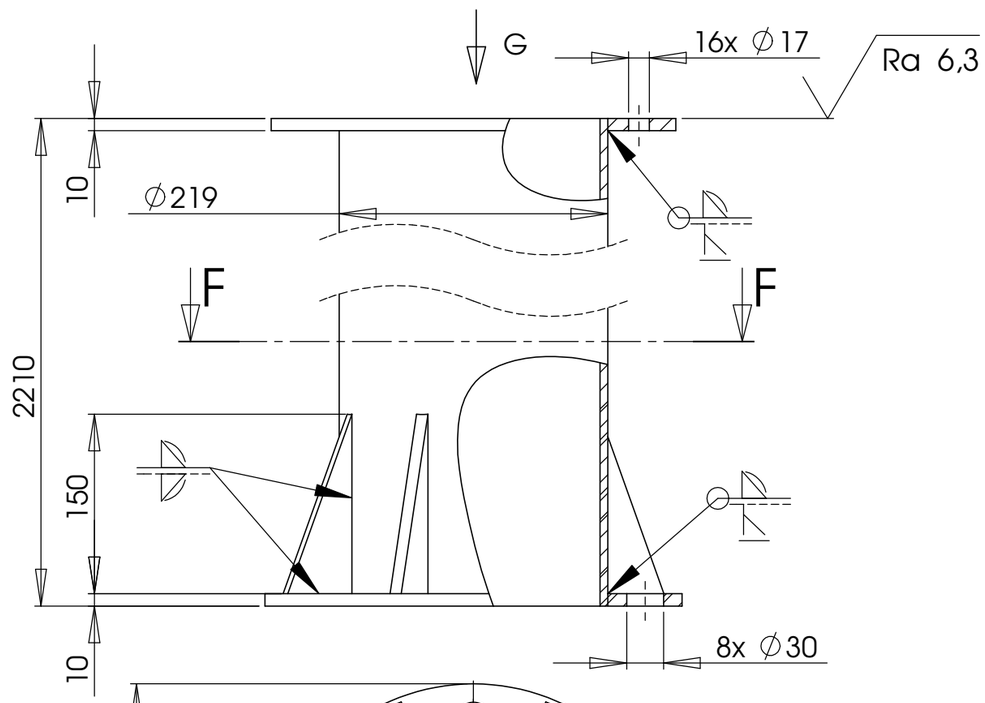


F-F
1 : 5

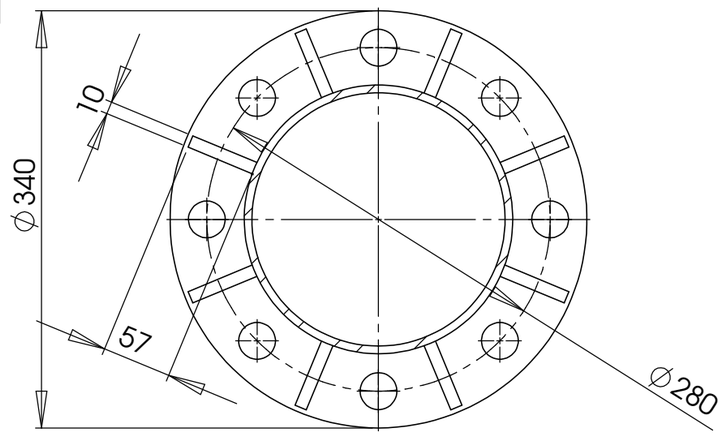


1:10

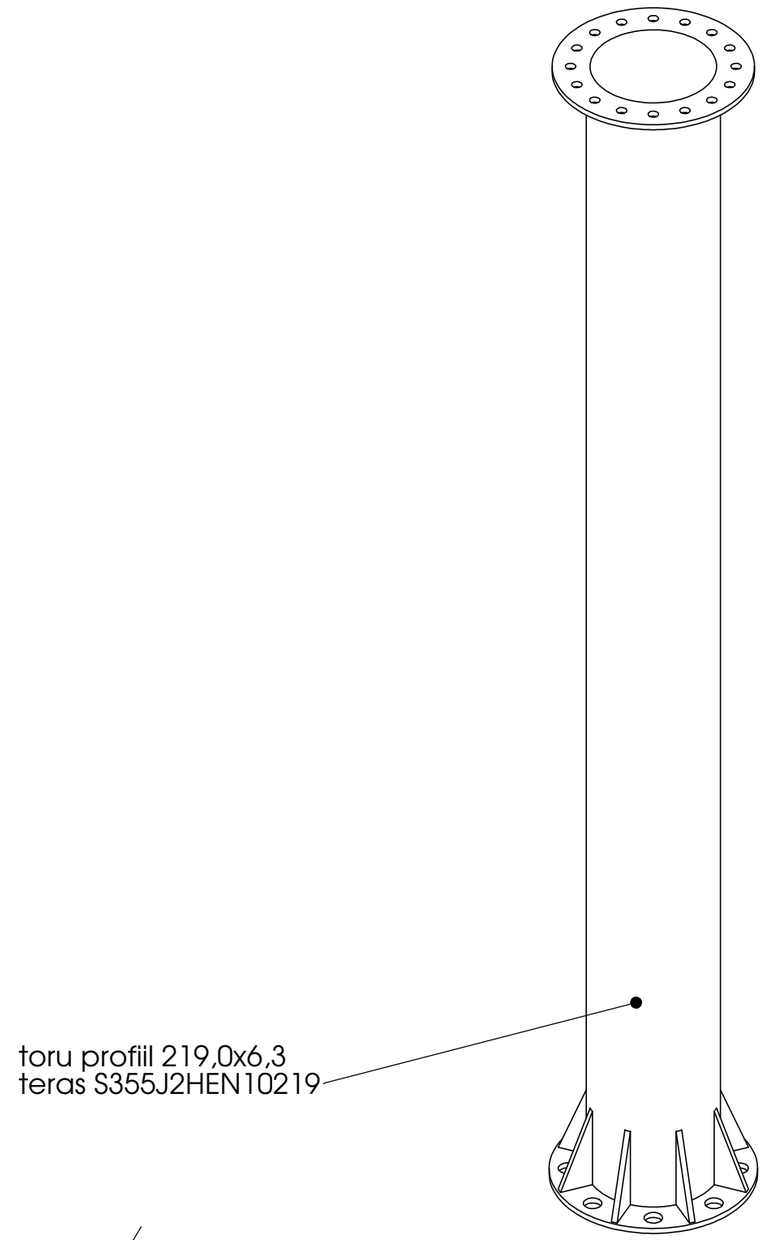


| | | | | |
|---|---|---|---|---|
| Logo: | Kontakt: Acer Consult OÜ, Ormissoni 2a, 11511 Tartu | | Nimi | Kuup. |
| | | Teostas | K. Vaher | 15.05.2013 |
| | | Kontrollis | P. Sokolov | |
| | Materjal: teras DIN 2458/1626 | Kinnitas | | |
| | Viimistlus: kuumtsingitud | Fail: F:\KOOL\IV semester 2012-2013\Lõputöö\Solid\Kooli projekt\ | | |

Nimetus: Mast

Formaat: A3 | Tähis: NT 10.00 | REV.

Mõõt: 1:20 | Mass: | Leht 8 / 8